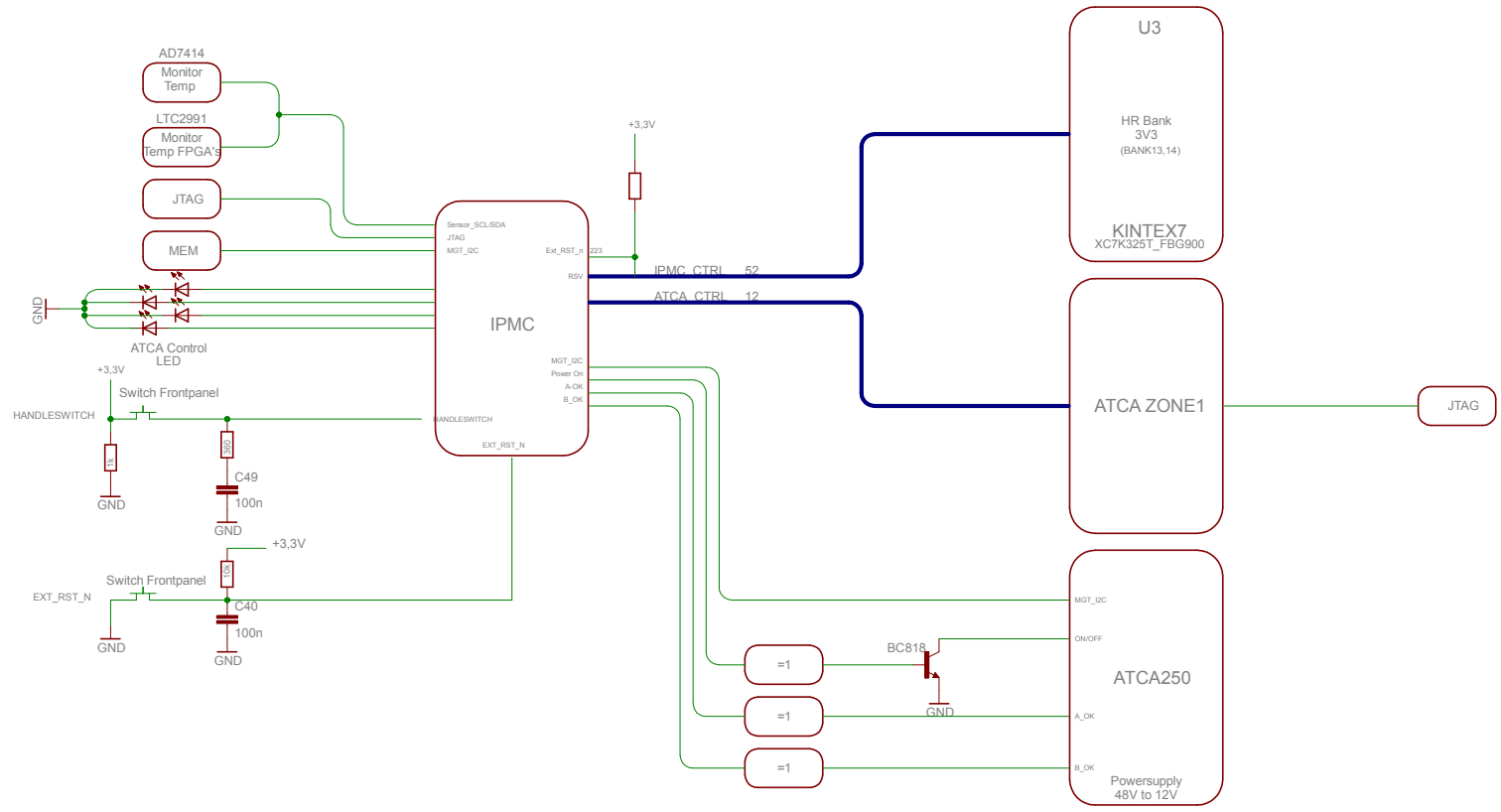

					Tag	Name	IPMC
				Bearb.			
				Gepr.			Benennung
				zu Gerät			Topo Processor Production Block Sheet
				zu Anlage			Zeichnungs-Nr. 11/15
2		16.04.2014	Simioni				
1		11.02.2014	Bauss				
Rev	Änderungs-Nr.	Tag	Name	Blatt			05.05.2014 09:20:49